HTC COMUNELLO HARDWARE TEST

Art. 34

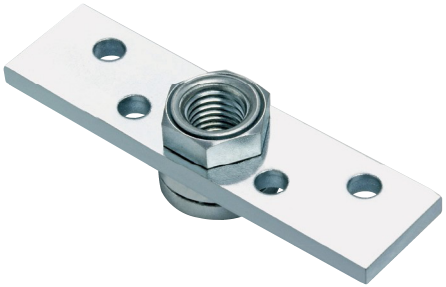

Comunello®

UNI/EN ISO9001 - UNI/EN ISO14001

© 2009 - Fratelli Comunello Spa - All right reserved

10/11 Rev. 02

Via Cassola, 64 - 36027 Rosà (VI) - Italy

ITA

IMPIEGO: Piastra per carrelli.
TIPO: Piastra girevole con cuscinetto per carrelli.
SISTEMA FISSAGGIO CARICO: A fissare con apposite viti (non fornite).
MATERIALE: Acciaio zincato elettroliticamente.
RICICLO: Smaltire come materiale ferroso secondo le leggi vigenti nel paese di installazione.
PARTI SOGGETTE AD USURA: .cuscinetto.
AVVERTENZE: Il costruttore si riserva di modificare senza preavviso le caratteristiche del prodotto secondo le proprie esigenze. Il costruttore non risponde di modifiche anche parziali del prodotto e le prestazioni dichiarate sono valide solo se si seguono le modalità di installazione eseguite da personale qualificato.

CARATTERISTICHE TECNICHE		
	34 MEDIO	34 GRANDE
PESO PEZZO	0,18 Kg	0,48 Kg
CARRELLI ABBINATI	2C MEDIO - 4C MEDIO	2C GRANDE - 4C GRANDE
CADENZA MANUTENZIONI		
BASSO IMPIEGO < 25 MANOVRE/GIORNO	MEDIO IMPIEGO < 50 MANOVRE/GIORNO	ALTO IMPIEGO > 50 MANOVRE/GIORNO
1 ANNO*	1 ANNO*	6 MESI*
Verificare l'usura del cuscinetto.		
Verificare il fissaggio al carrello. Verificare il fissaggio del carico.		
*Lo schema riportato è relativo ad un ambiente di lavoro normale (non ambiente marino o particolarmente aggressivo).		

FRA

UTILISATION: Platine pour chariots.
TYPE: Platine pivotante avec roulement pour chariots.
SYSTEME DE FIXAGE CHARGEMENT: A fixer avec des vis spéciales (non-fournies).
MATIERE: Acier zingué électrolytiquement.
RECYCLAGE: Eliminer comme matériel ferreux selon les lois en vigueur dans le pays d'installation.
PARTIES SUJETTES A USURE: Roulement.
AVERTISSEMENT: Le constructeur se réserve le droit de modifier sans préavis les caractéristiques du produit selon ses propres exigences. Le constructeur ne répond pas des modifications même partielles du produit et les performances déclarées ne sont valables que si l'on respecte les modalités d'installation effectuées par du personnel qualifié.

CARACTERISTIQUES TECHNIQUES		
	34 MOYEN	34 GRAND
POIDS PIECE	0,18 Kg	0,48 Kg
CHARIOTS ASSORTIS	2C MOYEN - 4C MOYEN	2C GRAND - 4C GRAND
FREQUENCE ENTRETIENS		
BASSE UTILISATION < 25 MANOEUVRES/JOUR	MOYENNE UTILISATION < 50 MANOEUVRES/JOUR	HAUTE UTILISATION > 50 MANOEUVRES/JOUR
1 AN*	1 AN*	6 MOIS*
Vérifier l'usure du roulement.		
Vérifier le fixage au chariot. Vérifier le fixage du chargement.		
*Le schéma se rapporte à un milieu de travail normal (pas un milieu marin ni particulièrement agressif).		

DE

GEBRAUCH: Platte für Wagen.
TYP: Drehplatte mit Kugellager für Wagen.
BEFESTIGUNGSSYSTEM LAST: Mit geeigneten Schrauben befestigen (nicht mitgeliefert).
WERKSTOFF: Elektrolytisch verzinkter Stahl.
RECYLING: Entsorgung als Eisenschrott nach Vorgabe der am Installationsort geltenden Gesetzgebung.
VERSCHLEISSTEILE: Kugellager.
WICHTIGE HINWEISE: Der Hersteller behält sich das Recht vor, die Produkteigenschaften nach seinem Dafürhalten ohne Vorankündigung zu ändern. Der Hersteller haftet nicht für die am Produkt durchgeführten Änderungen. Die angegebenen Leistungen haben nur dann Gültigkeit, wenn die Installation von qualifiziertem Fachpersonal ausgeführt worden ist.

TECHNISCHE DATEN		
	34 MITTEL	34 GROSS
STÜCK-GEWICHT	0,18 kg	0,48 kg
PASSENDE WAGEN	2C MITTEL - 4C MITTEL	2C GROSS - 4C GROSS
WARTUNGSPLAN		
GERINGE BELASTUNG < 25 MANÖVER/TAG	MITTLERE BELASTUNG < 50 MANÖVER/TAG	HOHE BELASTUNG > 50 MANÖVER/TAG
1 JAHR*	1 JAHR*	6 MONATE*
Den Verschleiß vom Kugellager prüfen.		
Die Befestigung am Wagen prüfen. Die Befestigung der Last prüfen.		
* Die Angaben beziehen sich auf einen Standort mit normaler Belastung (nicht in der Nähe von Salzwasser oder mit besonders aggressiven Bedingungen).		

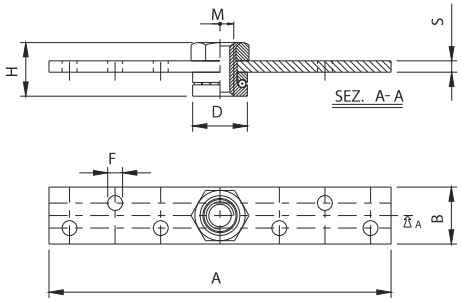

Art.		Code	A	B	D	F	H	M	S			Kg
34	medium	10500505 001	150	25	Ø24	Ø6,5	23,5	M12	5	22	20	3,60
34	big	10500510 001	150	40	Ø40	Ø10,5	31	M20	8	32	20	9,60

EN

USE: Plate for carriages.
TYPE: Swivel plate with bearing for carriages.
LOAD FIXING SYSTEM: For fixing with special screws (not supplied).
MATERIAL: Electrogalvanised steel.
RECYCLING: Disposal as ferrous material in accordance with the current laws in the country of installation.
PARTS SUBJECT TO WEAR: .bearing.
IMPORTANT: The manufacturer reserves the right to modify the characteristics of the product as required without notice. The manufacturer declines any liability for even partial modifications to the product, and the declared performance values are valid only if the installation procedures are carried out by qualified personnel.

TECHNICAL CHARACTERISTICS		
	34 MEDIUM	34 LARGE
WEIGHT OF PART	0,18 Kg	0,48 Kg
COMBINED CARRIAGES	2C MEDIUM - 4C MEDIUM	2C LARGE - 4C LARGE
MAINTENANCE FREQUENCY		
LOW USE < 25 OPERATIONS/DAY	AVERAGE USE < 50 OPERATIONS/DAY	HIGH USE > 50 OPERATIONS/DAY
1 YEAR*	1 YEAR*	6 MONTHS*
Check bearing wear.		
Check fixing to carriage. Check fixing of load.		
*The scheme refers to a normal workplace (not marine or particularly aggressive environments).		

ESP

USO: Placa para carros.
TIPO: Placa giratoria con cojinete para carros.
SISTEMA FIJACIÓN CARGA: fijar con oportunos tornillos (no en dotación).
MATERIAL: Acero galvanizado por electrolisis.
RECICLAJE: Eliminar como material de hierro según las leyes vigentes en el país donde se instala.
PARTES SUJETAS A DESGASTE: cojinete.
ADVERTENCIAS: El fabricante se reserva el derecho de modificar sin aviso previo las características del producto según sus propias exigencias. El fabricante no responde por modificaciones, inclusive parciales del producto y las prestaciones declaradas son válidas sólo si se siguen las modalidades de instalación realizadas por personal cualificado.

CARACTERÍSTICAS TÉCNICAS		
	34 MEDIANO	34 GRANDE
PESO PIEZA	0,18 Kg	0,48 Kg
CARROS ACOPLADOS	2C MEDIANO - 4C MEDIANO	2C GRANDE - 4C GRANDE
CADENCIA MANTENIMIENTO		
BAJO USO < 25 MANIOBRAS/DÍA	MEDIO USO < 50 MANIOBRAS/DÍA	ALTO USO > 50 MANIOBRAS/DÍA
1 AÑO*	1 AÑO*	6 MESES*
Verificar el desgaste del cojinete.		
Verificar la fijación al carro. Verificar la fijación de la carga.		
*El presente esquema es relativo a un ambiente normal de trabajo (no ambiente marino o especialmente agresivo).		

RUS

ПРИМЕНЕНИЕ: Пластинка для тележек.
ТИП: Поворотная пластинка с подшипником для тележек.
СИСТЕМА КРЕПЛЕНИЯ ГРУЗА: Зафиксировать посредством специальных болтов (не поставляются).
МАТЕРИАЛ: Оцинкованная электролитическим способом сталь.
ПЕРЕРАБОТКА: Переработать, как железный материал на основе действующего законодательства страны, где производится монтаж.
ДЕТАЛИ, ПОДВЕРЖЕННЫЕ ИЗНОСУ: подшипник.
ПРЕДУПРЕЖДЕНИЯ: Производитель, при возникновении необходимости, сохраняет за собой право изменять характеристики изделия без предварительного уведомления. Производитель не несет ответственность за внесение полных или частичных изменений в конструкцию изделия, действительными считаются только те действия, которые были выполнены квалифицированным персоналом и в соответствии с установленными правилами монтажа.

ТЕХНИЧЕСКИЕ ХАРАКТЕРИСТИКИ		
	34 MEDIO (СРЕДНЯЯ)	34 GRANDE (БОЛЬШАЯ)
ВЕС 1 ЕДИНИЦЫ	0,18 Kg	0,48 Kg
СОВМЕСТИМЫЕ ТЕЛЕЖКИ	2C MEDIO (СРЕДНЯЯ) - 4C MEDIO (СРЕДНЯЯ)	2C GRANDE (БОЛЬШАЯ)- 4C GRANDE (БОЛЬШАЯ)
ПЕРИОДИЧНОСТЬ ТЕХОБСЛУЖИВАНИЯ		
РЕДКОЕ ИСПОЛЬЗОВАНИЕ < 25 МАНЕВРОВ/ДЕНЬ	СРЕДНЕЕ ИСПОЛЬЗОВАНИЕ < 50 МАНЕВРОВ/ДЕНЬ	ЧАСТОЕ ИСПОЛЬЗОВАНИЕ > 50 МАНЕВРОВ/ДЕНЬ
1 ГОД*	1 ГОД*	6 МЕСЯЦЕВ*
Проверить степень износа подшипника.		
Проверить крепление к тележке. Проверить крепление груза.		
* Параметры данной таблицы предусмотрены для нормального рабочего помещения (не для объектов вблизи моря или с другими агрессивными факторами).		

Tutte le fotografie, i disegni tecnici e le relative specifiche devono intendersi quale proprietà intellettuale, difesa dalle norme sul diritto d'autore, della ditta Fratelli Comunello Spa. Tutti gli utilizzi non espressamente autorizzati saranno perseguiti giudizialmente. Ci riserviamo il diritto di apportare tutte le variazioni e le migliorie necessarie senza alcun preavviso. *All pictures, technical draflanges and related specifications belong to Fratelli Comunello Spa and they are defended by rules of copyright. All uses not expressly authorized will be legally prosecuted. Product specification are subjected to change without notice.*

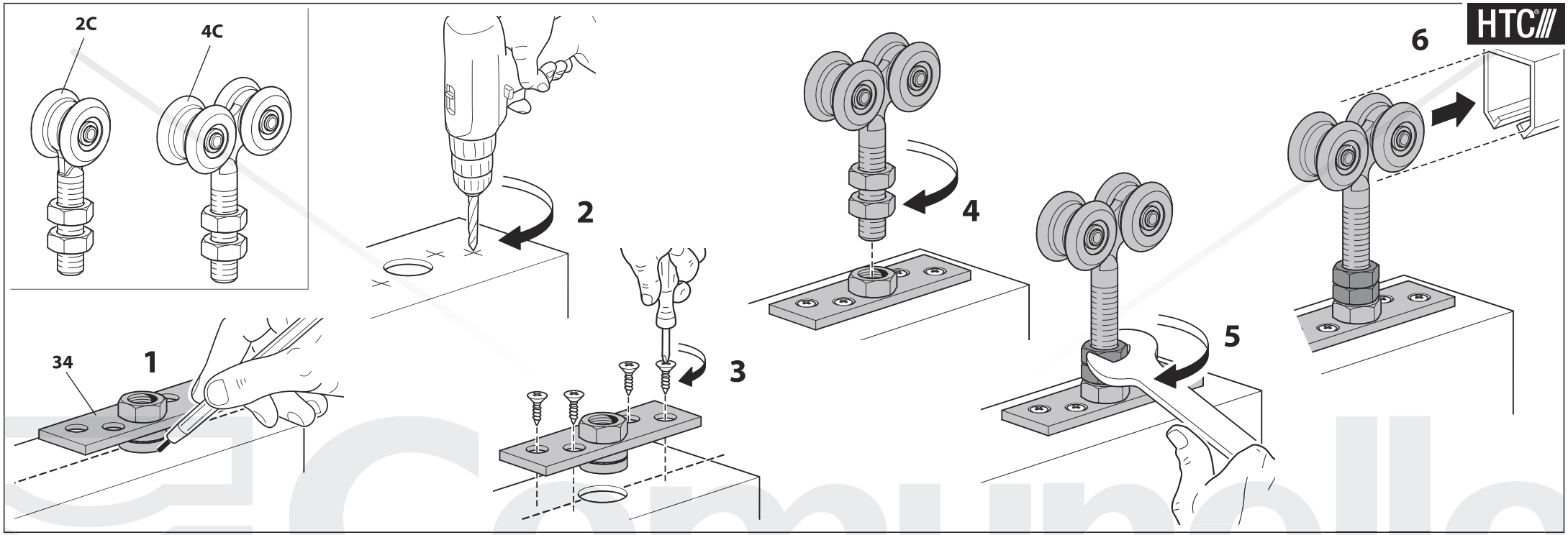

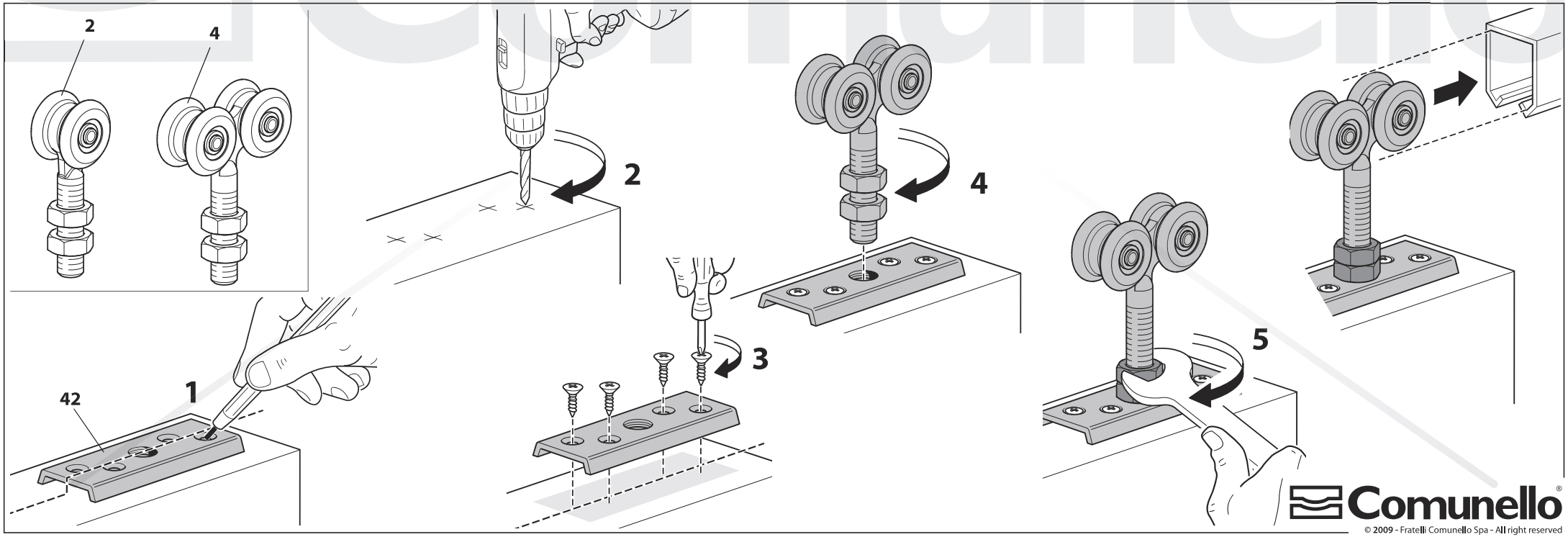

Comunello
© 2009 - Fratelli Comunello Spa - All right reserved